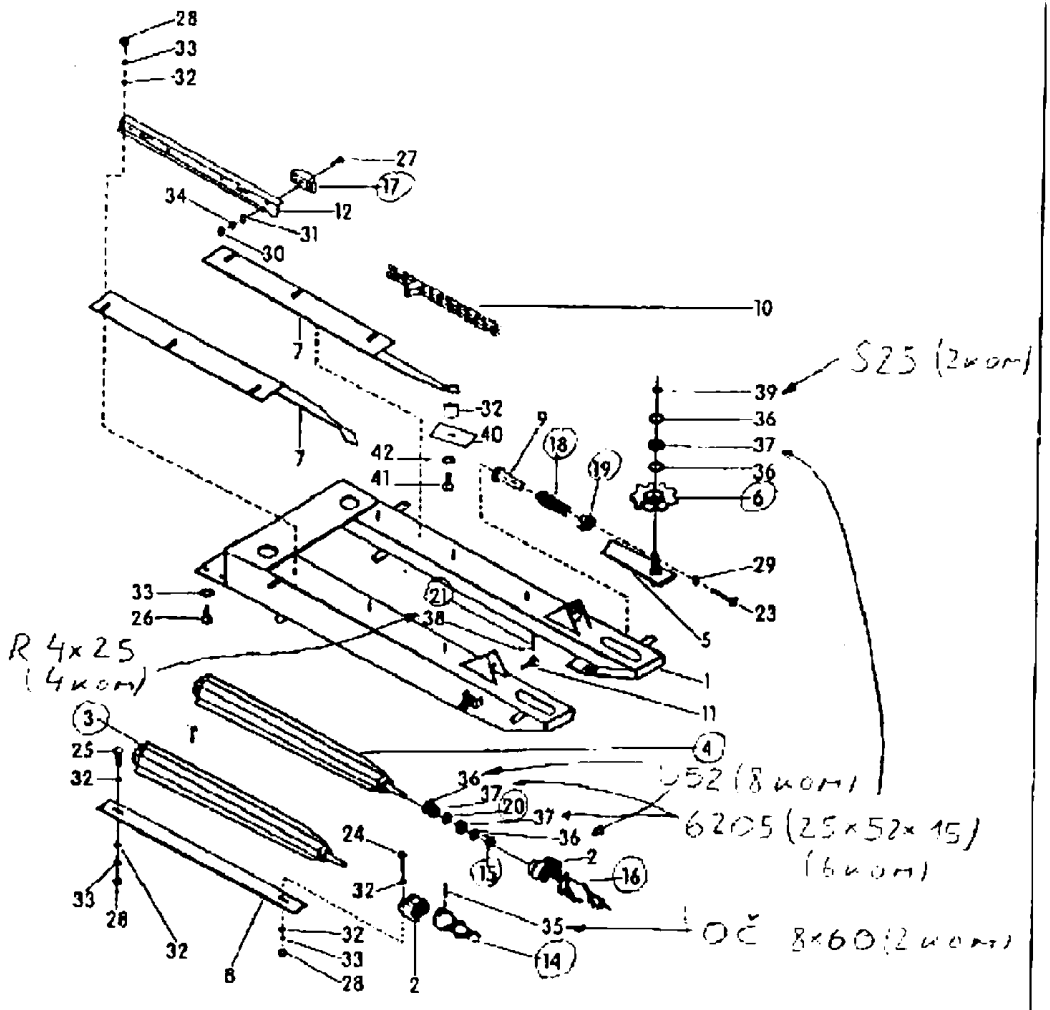
AGRIS URSA MARE ferma și grădina ta. online
Comandă piese pentru SIP și ZMAJ
Comandă online: www.agris.ro
Sună acum: 0722 100 525

Slovčka na slici Broj na slici Bild-Nr.	Kataloški broj Katalogbr. Teil-Nr.	Naziv dela	Naziv dijela	Benennung	Količina Komada Stück pro Maschine
1	152160400 - 464.02.001.0	Ograda	Ram	Rahmen	1
2	152195606 - 464.02.024.0	Oklije ležajno	Ležajno kućište	Lagergehäuse	2
(3)	152186402 - 464.02.025.0	Valj obiralni levi var.	Valjak za branje levi zav.	Pflückwalze L.	1
(4) -	152186603 - 464.02.029.0	Valj obiralni desni var.	Valjak za branje desni zav.	Pflückwalze R.	1
5	152189008 - 464.02.031.0	Vodilo var.	Vodilica zav.	Führung Schw.	2
6	152180303 - 464.02.034.0	Vrtlnik 38,1/9 var.	Lančanik 38,1/9 zav.	Kettenrad 38,1/9 Schw.	2
7	152189910 - 464.02.040.1	Letev trojna var.	Letva za trijanje zav.	Pflückleiste Schw.	2
8	152180202 - 464.02.041.0	Letev rezalna	Letva za sečenje	Schneidleiste	2
9	152190300 - 464.02.042.0	Vodilo vzmeti var.	Vodilica zav.	Führung Schw.	9
10	152190505 - 464.02.044.0	Veriga transportna 80 čl.	Transportni lanac 80 čl.	Transportkette	2
11	152115811 - 464.02.045.1	Vijak regulacni	Regulacioni vijak	Schraube	2
12	153237900 - 464.02.074.0	Pločevina rezalna var.	Noževi lim zav.	Blech Schw.	2
13					
(14) -	151432104 - 461.04.088.0	Puž levi	Puž levi	Schnecke l	1
(15) -	151433201 - 461.04.080.0	Pvša	Čaura	Büchse	2
(16) -	151439504 - 461.04.086.0	Puž desni	Puž desni	Schnecke R.	1
(17) -	151435415 - 461.04.105.1	Vodilo I	Vodilica I	Führung I	8
(18) -	151439000 - 461.04.131.0	Vrtnet čelna	Pužna opruga	Druckfeder	2
(19) -	151438108 - 461.04.132.0	Vodilo vzmeti	Vodilica opruge	Führung	2
(20)	151433309 - 461.04.150.0	Obroč distancni	Odstojni prsten	Distanzring	2
(21) -	151951007 - 462.04.040.0	Sornik var.	Svornjak zav.	Bolzen Schw.	2
22					
23	150046603 - JUS M.B1.053	Vijak M12 x 110 8.8 Zn	Vijak M12 x 110 8.8 Zn	Schraube M12 x 110 8.8 Zn	2
24	000212905 - JUS M.B1.053	Vijak M12 x 60 8.8	Vijak M12 x 60 8.8	Schraube M12 x 60 8.8	2
25	150027802 - JUS M.B1.053	Vijak M12 x 50 8.8	Vijak M12 x 50 8.8	Schraube M12 50 8.8	2
26	000211602 - JUS M.B1.053	Vijak M12 x 25 8.8	Vijak M12 x 25 8.8	Schraube M12 x 25 8.8	4
27	000217900 - JUS M.B1.171	Vijak M8 x 30 4.6 Zn	Vijak M8 x 30 4.6 Zn	Schraube M8 x 30 4.6 Zn	8
28	000258009 - JUS N.B1.601	Matica M12 6	Navrtka M12 6	Mutter M12 6	10
29	000221502 - JUS N.B1.601	Matica M12 5 Zn	Navrtka M12 5 Zn	Mutter M12 5 Zn	2
30	000220709 - JUS N.B1.601	Matica M8 5 Zn	Navrtka M8 5 Zn	Mutter M8 5 Zn	8
31	000224108 - JUS N.B2.011	Podloška A8 Zn	Podloška A8 Zn	Scheibe A8 Zn	8
32	151404402 - 455.07.006.0	Puša 12,5/30-5	Čaura 12,5/30-5	Büchse 12,5/30-5	16
33	000228503 - JUS N.B2.119	Podloška B12	Podloška B12	Scheibe B12	14
34	000228202 - JUS N.B2.119	Podloška B8 Zn	Podloška B8 Zn	Scheibe B8 Zn	8
35	000234605 - JUS M.C2.230	Zatič prežni 8 x 60	Opružna čivija 8 x 60	Spannhülse 8 x 60	2
36	000236104 - JUS M.G2.400	Vskočnik 52	Uskočnik 52	Sicherungs ring 52	8
37	000255208 - JUS M.C3.601	Ležaj 6205 2 RS	Ležaj 6205 2 RS	Lager 6205 2 RS	6
38	000239003 - JUS N.B2.300	Razcepka 4 x 25 Zn	Razcepka 4 x 25 Zn	Splint 4 x 25 Zn	2
39	000237407 - JUS M.C2.401	Vskočnik 25	Uskočnik 25	Sicherungs ring 25	2
40	153956107 - 464.02.080.0	Pločica	Pločica	Platte	2
41	150116805 - JUS M.B1.053	Vijak M10 x 20 8.8 Zn	Vijak M10 x 20 8.8 Zn	Schraube M10 x 20 8.8 Zn	2
42	000229109 - JUS M.B2.110	Podloška B10 Zn	Podloška B10 Zn	Scheibe B10 Zn	2

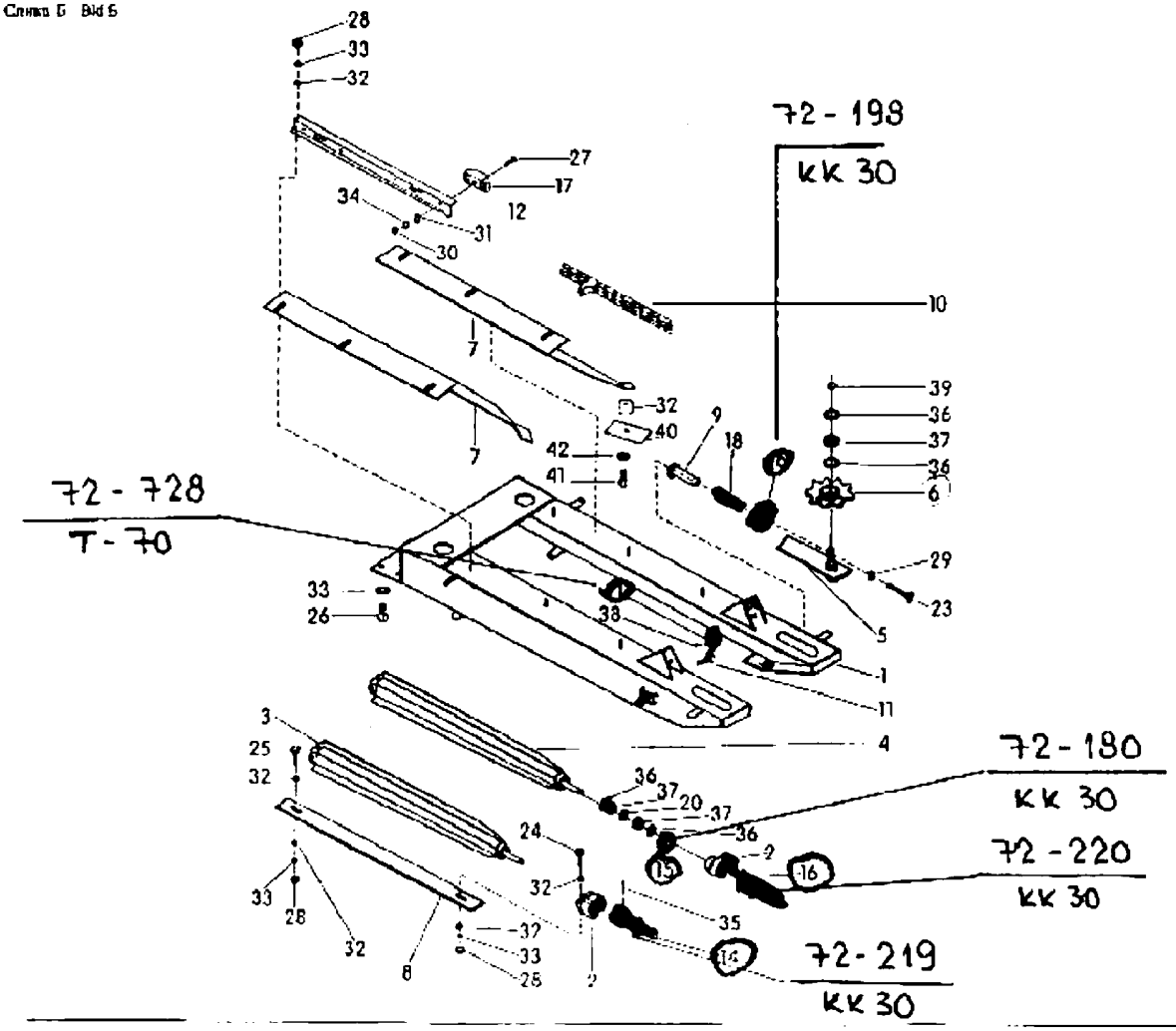
Slika 8 Crtež 6 Bild 8



AGRIS URSA MARE ferma și grădina ta. online
Comandă piese pentru SIP și ZMAJ
Comandă online: www.agris.ro
Sună acum: 0722 100 525

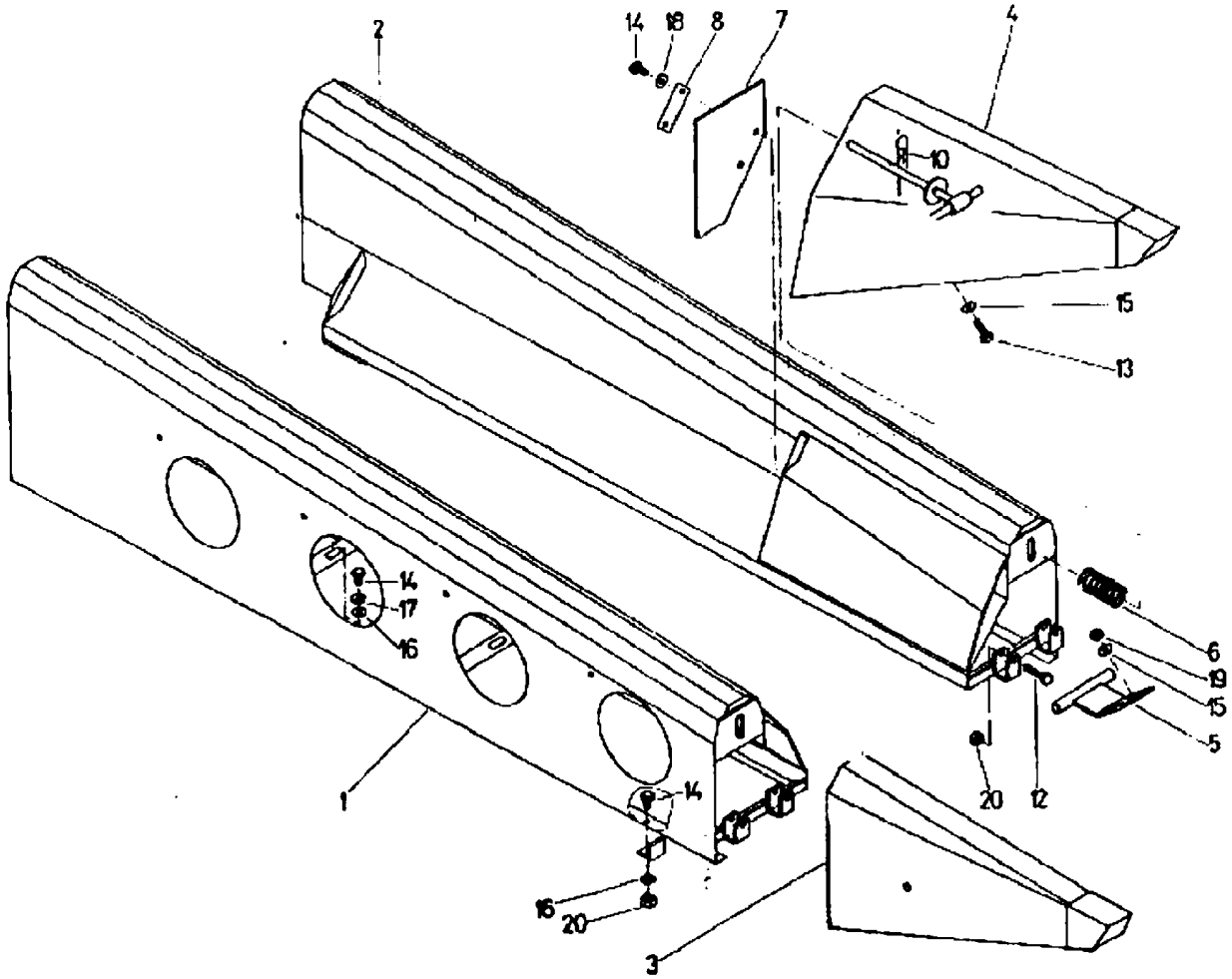
Številka na sliki / Broj na slici / Bild-Nr	Katalošna številka / Katalošni broj / Kat.-Nr.	Naziv dela	Naziv dijela	Benennung	Količina / Komada / Stück pro Maschine
1	152180401 - 464.02.001.0	Ogrodje	Ram	Rahmen	1
2	152116506 - 464.02.024.0	Ohišje ležajna	Ležajno kućište	Lagergehäuse	2
3	152186402 - 464.02.025.0	Valj obiralni levi var.	Valjak za branje levi zav.	Pflückwalze L	1
4	152186803 - 464.02.029.0	Valj obiralni desni var.	Valjak za branje desni zav.	Pflückwalze R	1
5	152189008 - 464.02.031.0	Vodilo var.	Vodilica zav.	Führung Schw.	2
6	152189303 - 464.02.034.0	Verižnik 38,1/9 var.	Lančanik 38,1/9 zav.	Kettenrad 38,1/9 Schw.	2
7	152189510 - 464.02.040.1	Letev trgalna var.	Letva za trganje zav.	Pflückleiste Schw.	2
8	152190902 - 464.02.041.0	Letev rezalna	Letva za rezanje	Schneidleiste	2
9	152190300 - 464.02.042.0	Vodilo vzmeti var.	Vodilica zav.	Führung Schw.	2
10	152190505 - 464.02.044.0	Vertež transportna kpl.	Transportni tanjur kpl.	Transportteile	2
11	152115811 - 464.02.045.1	Vijak regulacijski	Regulacioni vijak	Schraube	2
12	153237900 - 464.02.074.0	Pločevina nosilna var.	Nosiva lima zav.	Blech Schw.	2
13					
14	151432104 - 461.04.006.0	Potnik levi	Pužnik lijevi	Schnecke L	1
15	151433201 - 461.04.060.0	Puša	Čaura	Büchse	2
16	151433504 - 461.04.095.0	Potnik desni	Pužnik desni	Schnecke R	1
17	151434415 - 461.04.105.1	Vodilo 1	Vodilica 1	Führung 1	1
18	151438000 - 461.04.131.0	Vzmet tlačna	Potisna opruga	Druckfeder	2
19	151439108 - 461.04.132.0	Vodilo vzmeti	Vodilica opruge	Führung	2
20	151433909 - 461.04.150.0	Obroč pastenčni	Odstojni prsten	Distanzring	2
21	161861007 - 462.04.040.0	Svornjak var.	Svornjak zav.	Bolzen Schw.	2
22					
23	150048603 - JUS M.B1.053	Vijak M12 x 110 8.8 Zn	Vijak M12 x 110 8.8 Zn	Schraube M12 x 110 8.8 Zn	2
24	000212905 - JUS M.B1.053	Vijak M12 x 60 8.8	Vijak M12 x 60 8.8	Schraube M12 x 60 8.8	2
25	150027802 - JUS M.B1.053	Vijak M12 x 50 8.8	Vijak M12 x 50 8.8	Schraube M12 50 8.8	2
26	000211602 - JUS M.B1.053	Vijak M12 x 25 8.8	Vijak M12 x 25 8.8	Schraube M12 x 25 8.8	4
27	000217903 - JUS M.B1.111	Vijak M8 x 30 4.6 Zn	Vijak M8 x 30 4.6 Zn	Schraube M8 x 30 4.6 Zn	8
28	000238089 - JUS M.B1.601	Matica M12 6	Navrtka M12 6	Mutter M12 6	10
29	000221532 - JUS M.B1.601	Matica M12 5 Zn	Navrtka M12 5 Zn	Mutter M12 5 Zn	2
30	000220709 - JUS M.B1.601	Matica M8 5 Zn	Navrtka M8 5 Zn	Mutter M8 5 Zn	8
31	000224108 - JUS M.B2.011	Podloška A8 Zn	Podloška A8 Zn	Scheibe A8 Zn	8
32	151404402 - 455.07.005.0	Pušica 12,5/30-5	Čaura 12,5/30-5	Büchse 12,5/30-5	16
33	000228506 - JUS M.B2.110	Podložka B12	Podloška B12	Scheibe B12	14
34	000228202 - JUS M.B2.110	Podložka B8 Zn	Podloška B8 Zn	Scheibe B8 Zn	8
35	000234605 - JUS M.C2.230	Zatič prstni 6 x 60	Zaporna čivija 6 x 60	Spannhülse 6 x 60	2
36	000236104 - JUS M.C2.406	Vskočnik 52	Uskočnik 52	Sicherungs ring 52	8
37	000255208 - JUS M.G3.601	Ležaj 6205 2 RS	Ležaj 6205 2 RS	Lager 6205 2 RS	6
38	000239002 - JUS M.B2.306	Razcepka 4 x 25 Zn	Rascepka 4 x 25 Zn	Spird. 4 x 25 Zn	2
39	000237407 - JUS M.C2.401	Vskočnik 25	Uskočnik 25	Sicherungs ring 25	2
40	153956107 - 464.02.080.0	Ploščica	Pločica	Platte	2
41	150106305 - JUS M.B1.053	Vijak M10 x 20 8.8 Zn	Vijak M10 x 20 8.8 Zn	Schraube M10 x 20 8.8 Zn	2
42	000228403 - JUS M.B2.110	Podložka B10 Zn	Podloška B10 Zn	Scheibe B10 Zn	2

Slika 6 Слика 6 Bild 6



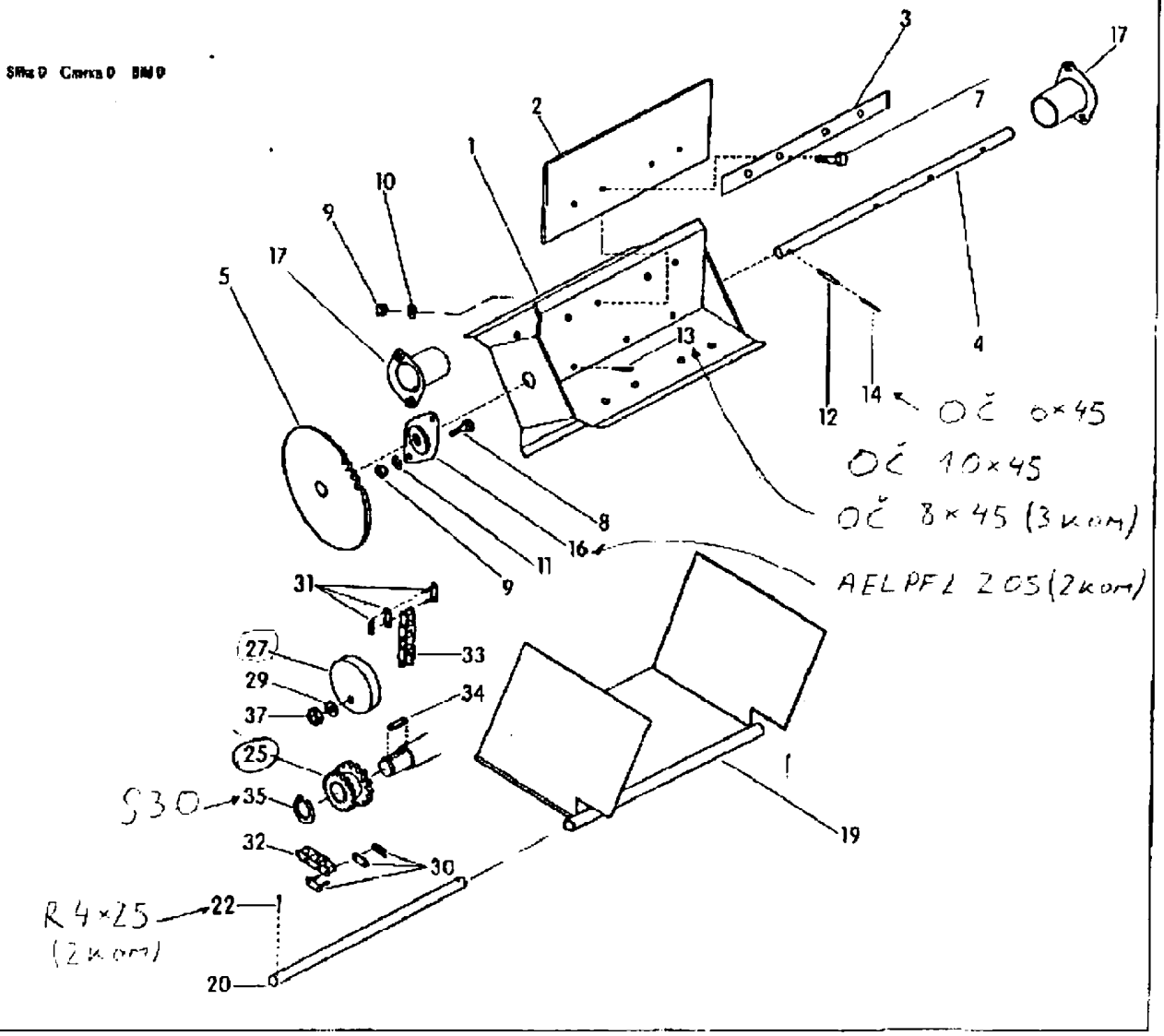
Številka na sliki Broj na slici Bild-Nr.	Kataloška številka Kataloški broj Teil-Nr.	Naziv dela	Naziv dela	Benennung	Količina Komada Stück pro Maschine
1	152191201 - 464.03.001.0	Okrov desni var.	Okrov desni zav.	Gehäuse R. Schw	1
2	152192309 - 464.03.015.0	Okrov levi var.	Okrov levi zav.	Gehäuse L. Schw	1
3	152192905 - 464.03.025.0	Usmernik desni var.	Usmernač desni zav.	Flichten R. Schw.	1
4	153239007 - 464.03.033.0	Usmernik levi var.	Usmernač levi zav.	Flichten L. Schw.	1
5	153239505 - 464.03.036.0	Točaj var.	Rukavac zav.	Lauf Schw.	2
6	153240209 - 464.03.045.0	Vzmet Belna Zn	Potezna opruga Zn	Druckfeder Zn	2
7	153240405 - 464.03.047.0	Zavesa	Zavesa	Schutzschild	2
8	153240503 - 464.03.048.0	Plošča podložna Zn	Podložna ploča Zn	Unterlegplatte Zn	2
9					
10	151048601 - 455.02.094.0	Varovalka žična s	Žičani osigurač 5	Sicherung 5	2
11					
12	150135703 - JUS M.B1.051	Vijak M8 x 45 8.8 Zn	Vijak M8 x 45 8.8 Zn	Schraube M8 x 45 8.8 Zn	4
13	000211005 - JUS M.B1.053	Vijak M10 x 35 8.8 Zn	Vijak M10 x 35 8.8 Zn	Schraube M10 x 35 8.8 Zn	4
14	000208705 - JUS M.B1.053	Vijak M8 x 20 5.6 Zn	Vijak M8 x 20 5.6 Zn	Schraube M8 x 20 5.6 Zn	17
15	000224304 - JUS M.B2.011	Podložka A10 Zn	Podložka A10 Zn	Scheibe A10 Zn	8
16	150084401 - JUS M.B2.014	Podložka C8 Zn	Podložka C8 Zn	Scheibe C8 Zn	12
17	000226402 - JUS M.B2.110	Podložka B8 Zn	Podložka B8 Zn	Scheibe B8 Zn	4
18	152290304 - 000.08.067.0	Podložka 18,5/34x2	Podložka 18,5/34x2	Scheibe 18,5/34x2	2
19	000250702 - DIN 985	Matica M10 5Cd	Navrtka M10 5 Cd	Mutter M10 5 Cd	4
20	000260900 - DIN 985	Matica M8 5 Cd	Navrtka M8 5 Cd	Mutter M8 5 Cd	6

Slika C, Слика C, Bild C



AGRIS URSA MARE ferma și grădina ta. online
Comandă piese pentru SIP și ZMAJ
Comandă online: www.agris.ro
Sună acum: 0722 100 525

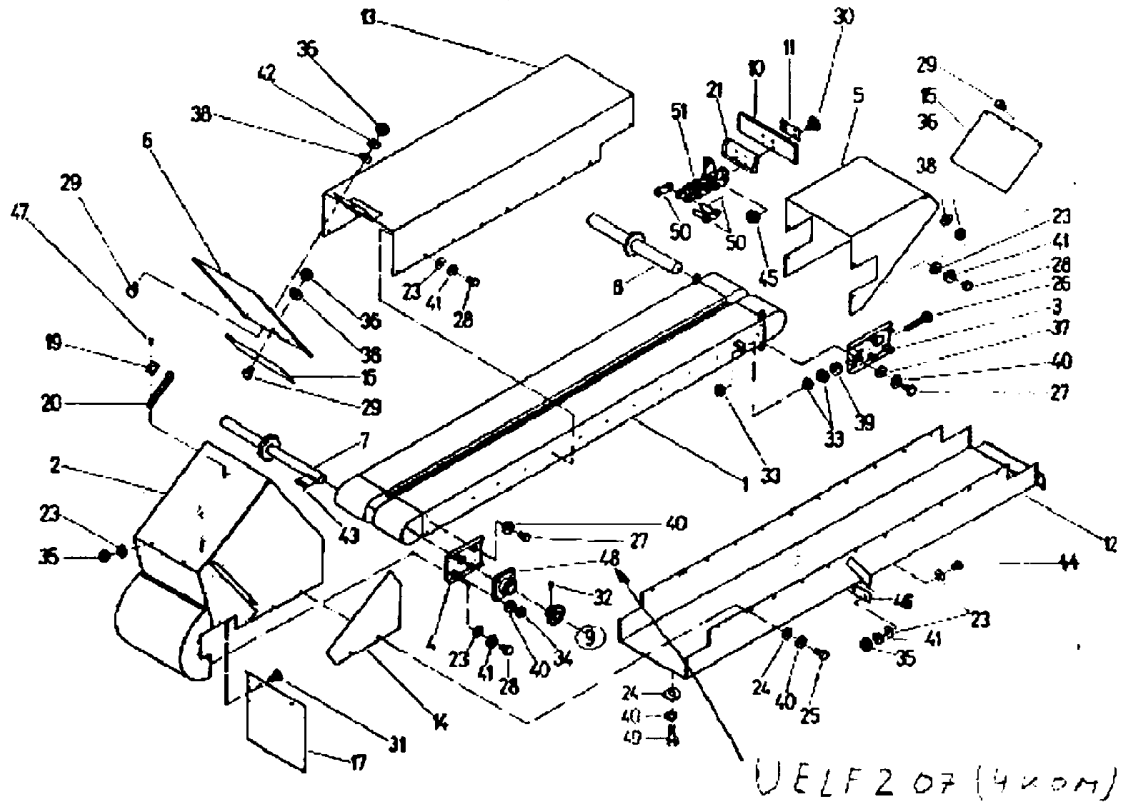
Број на слици / Broj na slici / Poz. Nr	Каталошки број / Kataloški broj / Teil Nr	Назив дела	Naziv dijela	Benennung	Количина комада / Količina komada / Stück pro Maschine
1	152193100 - 464.04.001.0	Ventilator var.	Ventilacijski zav	Ventilator Schw.	1
2	152193904 - 464.04.004.0	Lopatica gumi	Lopatica	Gummischaufel	4
3	152194002 - 464.04.005.0	Podloga	Podloga	Unterlage	4
4	152194100 - 464.04.006.0	Glava	Vratilo	Welle	1
5	152194208 - 464.04.007.0	Verižnik 12.7/52 var.	Lančanik 12,7/52 zav.	Kettenrad 12,7/52 Schw.	1
6					
7	000200406 - JUS M.B1.051	Vijak M8 x 30 5.6 Zn	Vijak M8 x 30 5.6 Zn	Schraube M8 x 30 5.6 Zn	16
8	000254101 - JUS M.B1.053	Vijak M8 x 25 8.8 Zn	Vijak M8 x 25 8.8 Zn	Schraube M8 x 25 - 8.8 Zn	4
9	000220709 - JUS M.B1.601	Matica M8 5 Zn	Navrtka M8 5 Zn	Mutter M8 5 Zn	20
10	000221108 - JUS M.B2.011	Podložka A8 Zn	Podloška A8 Zn	Scheibe A8 Zn	16
11	000228202 - JUS M.B2.110	Podložka B8 Zn	Podloška B8 Zn	Scheibe B8 Zn	4
12	000235105 - JUS M.C2.230	Zatič prstni 10 x 45	Opružna čivija 10 x 45	Spannstift 10 x 45	1
13	000234204 - JUS M.C2.230	Zatič prstni 8 x 40	Opružna čivija 8 x 40	Spannstift 8 x 40	3
14	000233604 - JUS M.C2.230	Zatič prstni 6 x 45	Opružna čivija 6 x 45	Spannstift 6 x 45	1
15					
16	150061005 - NTN	Ležaj prasbični AELPFL 205	Ležaj AELPFL 205	Lager AELPFL 205	2
17	154371405 - 464.04.010.0	Zaštita var.	Zaštita zav	Schutz Schw.	2
18					
19	152190803 - 464.02.055.0	Korito	Korito	Boden	1
20	152191005 - 464.02.056.0	Šenkl	Svornjak	Bolzen	1
21					
22	000224003 - JUS M.B2.300	Razcepka 4 x 25 Zn	Razcepka 4 x 25 Zn	Splint 4 x 25 Zn	2
23					
24					
25	152216807 - 464.11.045.0	Vezičnik kpl.	Lančanik kpl.	Kettenrad kpl.	1
26					
27	151178218 - 110.05.044.1	Čaljuga napenjalca	Zatezna čaljuga	Spannkloche	1
28					
29	000224407 - JUS M.B2.011	Podložka A12	Podloška A12	Scheibe A12	1
30	150022008 - JUS M.C1.821	Člen spojni A-1 x 19,05 x 11,68	Spojni članak A-1 x 19,05 x 11,68	Verbindungsglied A-1 x 19,05 x 11,68	1
31	150849708 - JUS M.C1.821	Člen spojni A-1 x 12,7 x 7,75 x 8,51	Spojni članak A-1 x 12,7 x 7,75 x 8,51	Verbindungsglied A-1 x 12,7 x 7,75 x 8,51	1
32	150296209 - JUS M.C1.821	Verige 1 x 19,05 x 11,68 x 75	Lanac 1 x 19,05 x 11,68 x 75	Kette 1 x 19,05 x 11,68 x 75	1
33	150298307 - JUS M.C1.821	Verige 1 x 12,7 x 7,75 x 8,51 x 93	Lanac 1 x 12,7 x 7,75 x 8,51 x 93	Kette 1 x 12,7 x 7,75 x 8,51 x 93	1
34	150045105 - JUS M.C2.060	Mjenik A8 x 7 x 35	Klin A8 x 7 x 35	Paßfeder A8 x 7 x 35	1
35	000237504 - JUS M.C2.401	Vilkočnik 30	Uskočnik 30	Sicherungsring 30	1
36					
37	000250604 - DIN 885	Matica M12 5 Cd	Navrtka M12 5 Cd	Mutter M12 5 Cd	1



AGRIS URSA MARE ferma și grădina ta. online
Comandă piese pentru SIP și ZMAJ
Comandă online: www.agris.ro
Sună acum: 0722 100 525

Številka na skici Broj na slici Bild-Nr.	Katalotška številka Katalotski broj Teil-Nr.	Ime dela	Naziv dela	Benennung	Količina Komada Stück pro Maschine
1	152202609 - 464.06.001.0	Ogrodje	Rama	Gestell	1
2	152203706 - 464.06.016.0	Nosilnica var.	Sanduk zav.	Anschüttmulde	1
3	152204402 - 464.06.025.0	Nosilec zg var.	Nosač gornji zav.	Träger Schw.	2
4	152204808 - 464.06.030.0	Nosilec sp. var.	Nosač donji zav.	Träger Schw.	2
5	152205009 - 464.06.033.0	Kapa var.	Kapa zav.	Kappe Schw.	1
6	152205401 - 464.06.037.0	Pokrov var.	Poklopac zav.	Deckel Schw.	1
7	152205616 - 464.06.041.1	Gred var.	Vratilo zav.	Welle Schw.	1
8	152205900 - 464.06.044.0	Os var.	Osovina zav.	Achse Schw.	1
9	152206106 - 464.06.046.0	Verižnik 18,05/13 var.	Lančanik 18,05/13 zav.	Kettenrad 18,05/13 Schw.	1
10	152206507 - 464.06.050.0	Logistika transporta	Transportna logistika	Transportschaufel	11
11	152206605 - 464.06.051.0	Predelna vmesna	Srednji film	Zwischenblech	11
12	152206713 - 464.06.052.1	Zaščita spodnja var.	Zaštita donja zav.	Schutz Schw.	1
13	152207007 - 464.06.055.0	Zaščita zgornja var.	Zaštita gornja zav.	Schutz Schw.	1
14	152207301 - 464.06.058.0	Zaščita stranska	Zaštita bočna	Schutz	1
15	152207505 - 464.06.060.0	Zavesa	Zavesa	Schutztuchteil	1
16	152207804 - 464.06.061.0	Guma 2	Guma 2	Gummi 2	1
17	152207702 - 464.06.062.0	Blažilec	Amortizer	Stoßdämpfer	1
18					
19	151140506 - 100.03.022.0	Pločica pritrdilna	Učvrsna pločica	Plättchen	1
20	151140401 - 100.03.023.0	Natezalec gumijasti	Gumi zatezač	Spanner	1
21	151522409 - 462.03.060.0	Podloga	Podloga	Unterlage	11
22					
23	151156906 - 162.503	Podložka Zn	Podloška Zn	Scheibe Zn	33
24	150100609 - JUS M.B2.021	Podložka 14 tip 1 Zn	Podloška 14 tip 1 Zn	Scheibe 14 Typ 1 Zn	3
25	000203504 - JUS M.B1.051	Vijak M12 x 45 8.8 Zn	Vijak M12 x 45 8.8 Zn	Schraube M12 x 45 8.8 Zn	2
26	150100008 - JUS M.B1.053	Vijak M16 x 110 8.8 Zn	Vijak M16 x 110 8.8 Zn	Schraube M16 x 110 8.8 Zn	2
27	000217004 - JUS M.B1.053	Vijak M12 x 30 8.8 Zn	Vijak M12 x 30 8.8 Zn	Schraube M12 x 30 8.8 Zn	12
28	000248809 - JUS M.B1.053	Vijak M8 x 20 8.8 Zn	Vijak M8 x 20 8.8 Zn	Schraube M8 x 20 8.8 Zn	27
29	000207609 - JUS M.B1.053	Vijak M6 x 15 8.8 Zn	Vijak M6 x 15 8.8 Zn	Schraube M6 x 15 8.8 Zn	8
30	000217800 - JUS M.B1.171	Vijak M8 x 30 4.6 Zn	Vijak M8 x 30 4.6 Zn	Schraube M8 x 30 4.6 Zn	44
31	150088103 - JUS M.B1.171	Vijak M8 x 20 4.6 Zn	Vijak M8 x 20 4.6 Zn	Schraube M8 x 20 4.6 Zn	2
32	150025500 - JUS M.B1.271	Vijak M8 x 10 45 H	Vijak M8 x 10 45 H	Schraube M8 x 10 45 H	1
33	000222002 - JUS M.B1.601	Matica M16 5 Zn	Navrtka M16 5 Zn	Mutter M16 5 Zn	6
34	000221502 - JUS M.B1.601	Matica M12 5 Zn	Navrtka M12 5 Zn	Mutter M12 5 Zn	16
35	000220708 - JUS M.B1.601	Matica M8 5 Zn	Navrtka M8 5 Zn	Mutter M8 5 Zn	4
36	000220406 - JUS M.B1.601	Matica M6 5 Zn	Navrtka M6 5 Zn	Mutter M6 5 Zn	8
37	000214908 - JUS M.B2.011	Podložka A12 Zn	Podloška A12 Zn	Scheibe A12 Zn	6
38	000226106 - JUS M.B2.021	Podložka 7 tip 1 Zn	Podloška 7 tip 1 Zn	Scheibe 7 tip 1 Zn	9
39	000251905 - JUS M.B2.110	Podložka B16 Zn	Podloška B16 Zn	Scheibe B16 Zn	2
40	000228803 - JUS M.B2.110	Podložka B12 Zn	Podloška B12 Zn	Scheibe B12 Zn	30
41	000228202 - JUS M.B2.110	Podložka B8 Zn	Podloška B8 Zn	Scheibe B8 Zn	29
42	000228006 - JUS M.B2.110	Podložka B6 Zn	Podloška B6 Zn	Scheibe B6 Zn	3
43	150130606 - JUS M.C2.060	Moznik A10 x 8 x 55	Klin A10 x 8 x 55	Paßfeder A10 x 8 x 55	1
44	000208205 - JUS M.B1.053	Vijak M8 x 30 8.8	Vijak M8 x 30 8.8	Schraube M8 x 30 8.8	2
45	000250600 - DIN985	Matica M6 5 Cd	Navrtka M6 5 Cd	Mutter M6 5 Cd	44
46	153806206 - 464.06.095.0	Plošča Zn	Ploča Zn	Platte Zn	1
47	150018907 - Gesipa	Kovica 5x16 Al	Zakovica 5 x 16 Al	Niet 5 x 16 Al	2
48	150125801 - NTN	Ležaj prirobnični UELF 207	Prirubnični ležaj UELF 207	Lager UELF 207	4
49	150444504 - JUS M.B1.053	Vijak M12 x 20 8.8 Zn	Vijak M12 x 20 8.8 Zn	Schraube M12 x 20 8.8 Zn	1
50	155166506 - DIN 6192	Clen spojni 66-41,3 x 21,4 x 16	Spojni članak 66-41,3 x 21,4 x 16	Schlussglied 66-41,3 x 21,4 x 16	1
51	152206400 - 464.06.049.0	Veriga transporta 109 č.	Transportni lanac 109 č.	Transportkette 109	1

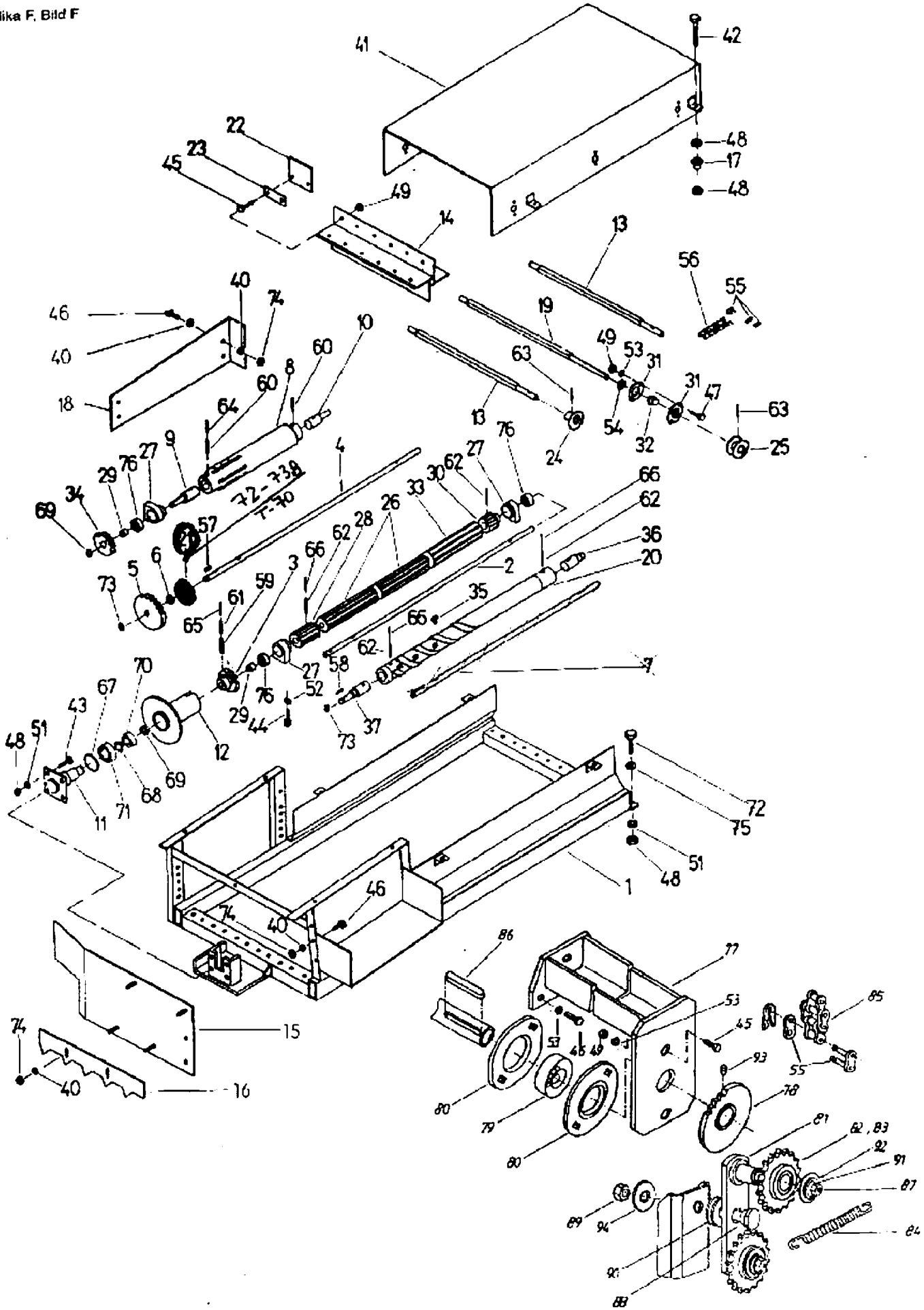
Slika E, Сликa E, Bild E



Številka na slikiBroj na slikiBild-Nr.	Katalotška številkaKatalošni brojTeil-Nr.	Naziv delaNaziv dijelaBenennung	Količina Komada Stück pro Maschine
1	152186509 - 464.05.001.0	Ogrodje kščenika Okvir 4 Rahmen 4	1
2	152186929 - 464.05.026.2	Os 4 Vratilo 4 Welle 4	1
3	152189007 - 464.05.027.0	Zobnik 10/7 Zupčanik 10/7 Zahnrad 10/7	1
4	152189301 - 464.05.030.2	Gred 5 Vratilo 5 Welle 5	1
5	152189408 - 464.05.031.0	Zobnik 25/4 Zupčanik 25/4 Zahnrad 25/4	1
6	152189508 - 464.05.032.0	Puša distančna Distantna čaura Distanzbuchse	1
7	152190722 - 464.05.035.2	Gred 1 Vratilo 1 Welle 1	1
8	152190908 - 464.05.039.3	Valj čistilni Čistilni valjak Walze	2
9	152200004 - 464.05.040.0	Gred čistilca Čistilno vratilo Welle	2
10	152200102 - 464.05.041.0	Os Osovina Achse	2
11	152200200 - 464.05.042.0	Os var. Osovina zav. Achse Schw.	1
12	152200406 - 464.05.044.0	Sklopka var. Spojka zav. Kupplung Schw.	1
13	152201209 - 464.05.053.0	Gred Vratilo Welle	2
14	152201307 - 464.05.054.0	Nosilec var. Nosač zav. Träger Schw.	3
15	152201512 - 464.05.057.1	Stena var Stijena zav. Wand Schw.	1
16	152201708 - 464.05.059.0	Pločevina ščitna Zaštitni lim Schutzblech	1
17	152201806 - 464.05.060.0	Matica Navrtka Mutter	8
18	152202216 - 464.05.070.1	Zaščita Zaštita Schutz	1
19	152202306 - 464.05.071.0	Gred pogonska Pogonsko vratilo Welle	1
20	151445217 - 450.03.001.1	Valj z navitnico Cilindar sa navojnicom Walze mit windung	3
21	151444501 - 450.03.012.0	Zobnik 10/7 Zupčanik 10/7 Zahnrad 10/7	1
22	151446000 - 461.05.061.0	Lopatica Lopatica Schaufel	36
23	151446108 - 461.05.069.0	Plošča podložna Podložna ploča Unterlegplatte	36
24	151447107 - 461.05.077.0	Verižnik 12,7/16 Lančanik 12,7/16 Kettenrad 12,7/16	2
25	151447411 - 461.05.078.1	Verižnik vmesni 12,7/16 Umetnuti lančanik 12,7/16 Zwischenkettenrad 12,7/16	1
26	151444404 - 461.05.091.0	Segment Segment Segment	6
27	151672514 - 462.06.040.1	Ohišje ležaja Kućište ležaja Lagergehäuse	16
28	151672437 - 462.06.042.3	Prirobnica Prirubnica Flansche	3
29	151672700 - 462.06.043.0	Puša distančna Odstojna čaura Distanzbuchse	8
30	151852723 - 463.06.042.2	Prirobnica 2 Prirubnica 2 Flansche 2	3
31	152003708 - 463.06.070.0	Ohišje ležaja Kućište ležaja Lagergehäuse	13
32	152003808 - 463.06.071.0	Krogla ležajna Ležajna kugla Lagerkugel	6
33	151852007 - 463.06.091.0	Segment 2 Segment 2 Segment 2	3
34	151854103 - 463.06.031.0	Zobnik 20/4 Zupčanik 20/4 Zahnrad 20/4	2
35	151445618 - 450.03.003.1	Prst-deskrezel Prst deskrezol Finger	42
36	151673200 - 462.06.054.0	Os Osovina Welle	1
37	151851723 - 463.06.055.2	Gred 3 Vratilo 3 Achse 3	3
40	151159908 - 162.503	Podložka Zn Podloška Zn Scheibe Zn	14
41	152200807 - 464.05.048.0	Potrovnik Poklopac zav. Deckel Schr.	1
42	150046803 - JUS M.B1.053	Vijak M12 x 110 8.8 Zn Vijak M12 x 110 8.8 Zn Schraube M12 x 110 8.8 Zn	4
43	000212004 - JUS M.B1.053	Vijak M12 x 30 8.8 Zn Vijak M12 x 30 8.8 Zn Schraube M12 x 30 8.8 Zn	4
44	000210300 - JUS M.B1.053	Vijak M10 x 25 8.8 Zn Vijak M10 x 25 8.8 Zn Schraube M10 x 25 8.8 Zn	32
45	000209009 - JUS M.B1.053	Vijak M8 x 25 5.6 Zn Vijak M8 x 25 5.6 Zn Schraube M8 x 25 5.6 Zn	14
46	000208607 - JUS M.B1.053	Vijak M8 x 20 5.6 Vijak M8 x 20 5.6 Schraube M8 x 20 5.6	9
47	000208509 - JUS M.B1.053	Vijak M8 x 15 8.8 Zn Vijak M8 x 15 8.8 Zn Schraube M8x 15 8.8 Zn	12
48	150161800 - JUS M.B1.601	Matica M12 8 Zn Navrtka M12 8 Zn Mutter M12 8 Zn	15
49	000220905 - JUS M.B1.601	Matica M8 8 Zn Navrtka M8 8 Zn Mutter M8 8 Zn	85
50	150100606 - JUS M.B2.021	Podložka 14 tip 1 Zn Podloška 14 tip 1 Zn Scheibe 14 Typ 1 Zn	3
51	000228803 - JUS M.B2.110	Podložka B12 Zn Podloška B12 Zn Scheibe B12 Zn	7
52	000228408 - JUS M.B2.110	Podložka B10 Zn Podloška B10 Zn Scheibe B10 Zn	37
53	000228202 - JUS M.B2.110	Podložka B8 Zn Podloška B8 Zn Scheibe B8 Zn	17
54	150057501 - JUS M.B2.013	Podložka 25 Podloška 25 Scheibe 25	6
55	150046708 - JUS M.C1.821	Člen spojni A-1 x 12,7 x 7,75 x 8,51 Spojni članak A-1 x 12,7 x 7,75 x 8,51 Schlussglied A-1 x 12,7 x 7,75 x 8,51	1
56	150164408 - JUS M.C1.821	Venga A-1 x 12,7 x 7,75 x 8,51 x 67 Lanac A-1 x 12,7 x 7,75 x 8,51 x 67 Kette A-1 x 12,7 x 7,75 x 8,51 x 67	1
57	000235501 - JUS M.C2.060	Mozník A8 x 7 x 25 Klin A8 x 7 x 25 Passfeder A8 x 7 x 25	4
58	150207706 - JUS M.C2.060	Mozník A8 8 x 7 x 25 Klin A8 8 x 7 x 25 Passfeder A8 8 x 7 x 25	4
59	000235506 - JUS M.C2.230	Zatič pružni 13 x 70 Opružna čivija 13 x 70 Spannhülse 13 x 70	1
60	150060906 - JUS M.C2.230	Zatič pružni 10 x 70 Opružna čivija 10 x 70 Spannhülse 10 x 70	4
61	000234703 - JUS M.C2.230	Zatič pružni 8 x 70 Opružna čivija 8 x 70 Spannhülse 8 x 70	1
62	000234805 - JUS M.C2.230	Zatič pružni 8 x 60 Opružna čivija 8 x 60 Spannhülse 8 x 60	12
63	000234302 - JUS M.C2.230	Zatič pružni 8 x 45 Opružna čivija 8 x 45 Spannhülse 8 x 45	3
64	000233602 - JUS M.C2.230	Zatič pružni 6 x 55 Opružna čivija 6 x 55 Spannhülse 6 x 55	2
65	150057706 - JUS M.C2.230	Zatič pružni 5 x 70 Opružna čivija 5 x 70 Spannhülse 5 x 70	1
66	000233008 - JUS M.C2.230	Zatič pružni 5 x 50 Opružna čivija 5 x 50 Spannhülse 5 x 50	11
67	000236202 - JUS M.C2.400	Vskočnik 55 Uskočnik 55 Sicherungs ring 55	1
68	000237504 - JUS M.C2.401	Vskočnik 30 Uskočnik 30 Sicherungs ring 30	1
69	000237407 - JUS M.C2.401	Vskočnik 25 Uskočnik 25 Sicherungs ring 25	3
70	000235208 - JUS M.C3.601	Ležaj 6205 2RS Ležaj 6205 2 RS Lager 6205 2 RS	1
71	000243408 - JUS M.C3.601	Ležaj 6008 2 RS Ležaj 6008 2 RS Lager 6008 2 RS	1
72	150044806 - JUS M.B1.061	Vijak M12 x 40 8.8 Zn Vijak M12 x 40 8.8 ZN Schraube M12 x 40 8.8 Zn	3
73	150094800 - DIN 741	Vskočnik 24 x 1,75 Uskočnik 24 x 1,75 Sicherungs ring 24 x 1,75	5
74	000250800 - DIN 985	Matica M8 5 Cd Navrtka M8 5 Cd Mutter M8 5 Cd	10
75	000224509 - JUS M.B2.011	Podložka A12 Zn Podloška A12 Zn Scheibe A12 Zn	3
76	150107501 - 464.11.200.0	Ležaj S 205 2RS Ležaj S 205 2RS Lager S 205 2RS	16
77	154372208 - 464.11.119.0	Nosilec var. Nosač zav. Träger schw.	1
78	152218701 - 464.11.044.0	Verižnik var Lančanik zav. Kettenrad schw	1
79	150154004 - NTN	Ležaj AEL 205 Ležaj AEL 205 Lager AEL 205	1
80	152802503 - 950.01.003.0	Ohišje 52/2 (PFL 205) Kućište 52/2 (PFL 205) Gehäuse 52/2 (PFL 205)	2
81	154372100 - 464.11.118.0	Nosilec var. Nosač zav. Träger schw.	1
82	154371904 - 464.11.116.0	Verižnik kpl. Lančanik kpl. Kettenrad kp.	2
83	151178606 - 115.004	Puša ležajna 20/28-20 Čaura 20/28-20 Lagerbuchse 20/28-20	2
84	151280602 - 600.04.078.0	Vzmet 2-2,5 x 12,5-152 Opruga 2-2,5 x 12,5-152 Feder 2-2,5 x 12,5	1
85	150110506 - M.C1.821	Verige 1 x 12,7 x 7,75 x 8,51 x 91 Lanac 1 x 12,7 x 7,75 x 8,51 x 91 Kette 1 x 12,7 x 7,75 x 8,51 x 91	1
86	000230805 - M.C2.060	Mozník A8 x 7 x 50 Klin A8 x 7 x 50 Passfeder A8 x 7 x 50	1
87	000246601 - M.C4.613	Mazalka AM 8x1 Mazalica AM 8x1 Schmiernippel AM 8x1	2
88	154372404 - 464.11.121.0	Vijak M12 Kalj Vijak M12 Kalj Schraube M12	1
89	150196004 - DIN 985	Matica M12 8 Cd Navrtka M12 8 Cd Mutter M12	1
90	151806002 - TN 01 - 13/35 x 13	Podložka 13/35-3 Zn Podloška 13/35-3 Zn Unterlage 13	2
91	000237103 - M.C2.401	Vskočnik Z 20 Uskočnik Z 20 Sicherungs ring Z 20	2
92	151154703 - TN 01	Podložka 20,5/36-1,5 Podloška 20,5/36-1,5 Unterlage 20,5/36-1,5	2
93	155334204 - M.B1.270	Vijak M8 x 12 /45H/ Vijak M8 x 12 /45H/ Schraube M8 x 12 /45H/	1
94	000224509 - M.B2.011	Podložka A12 Zn Podloška A12 Zn Unterlage A12 Zn	1

Slika Č. Crtež Č. Bild Č.

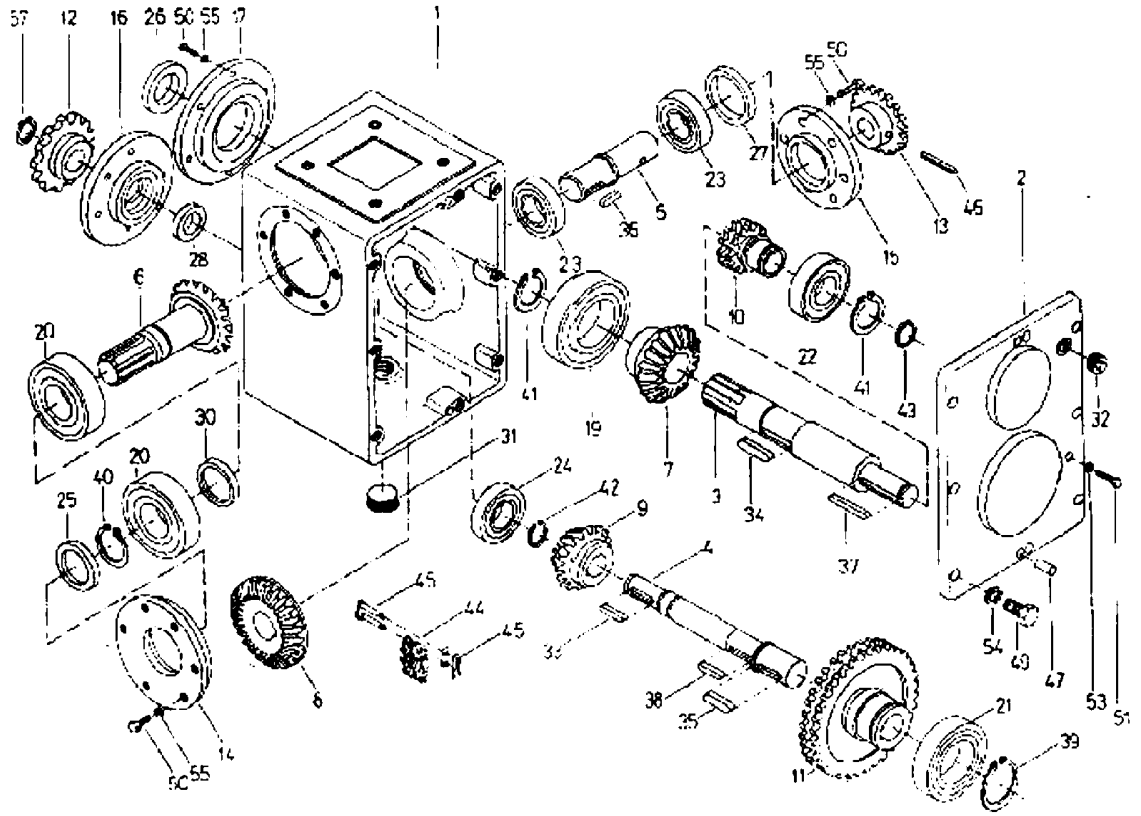
Slika F, Bild F



AGRIS URSA MARE ferma și grădina ta. online
Comandă piese pentru SIP și ZMAJ
Comandă online: www.agris.ro
Sună acum: 0722 100 525

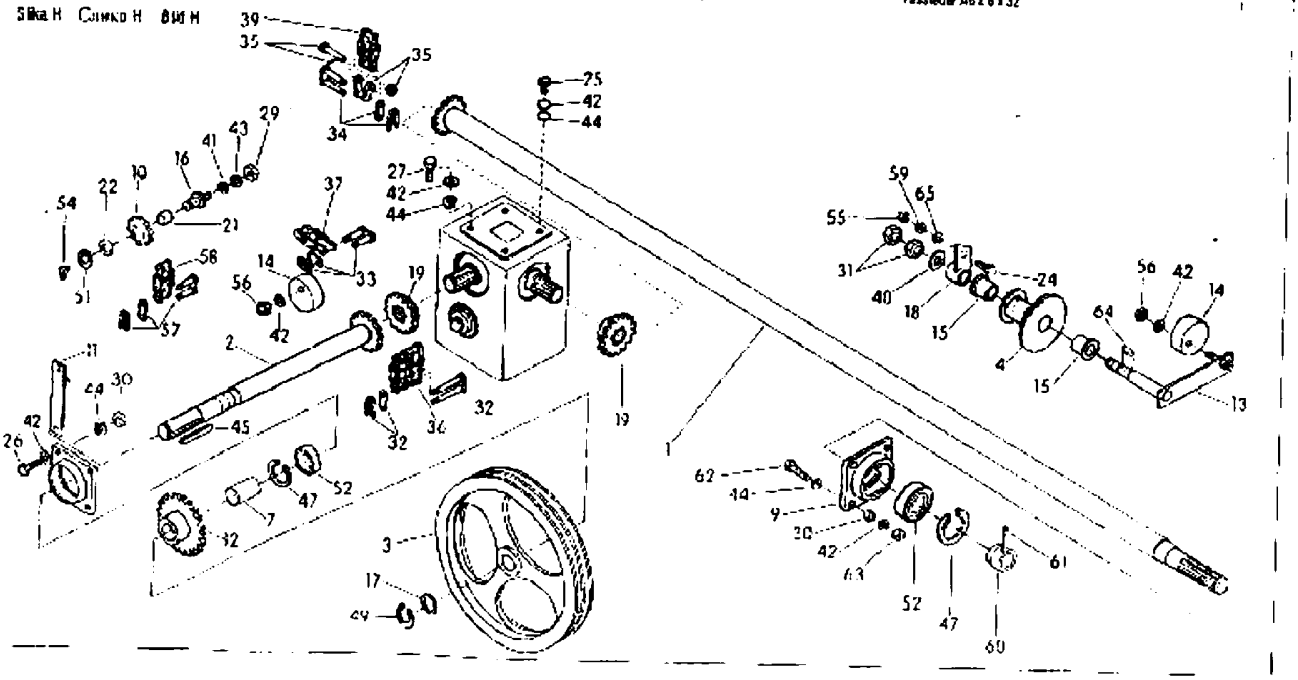
Številka na sliki / Broj na slici / Bild-Nr.	Kataloška številka / Kataloški broj / Teil-Nr.	Naziv dela	Nazov dela	Benennung	Količina / Komada / Stück pro Maschine
1	152212617 - 464.11.002.1	Ohišje gonila	Kučište reduktora	Getriebegehäuse	1
2	152255418 - 464.11.003.1	Pokrov var.	Poklopac záv.	Deckel Schm.	1
3	152213029 - 464.11.004.2	Gred 1	Vratilo 1	Welle 1	1
4	152213117 - 464.11.005.1	Gred 2	Vratilo 2	Welle 2	1
5	152213205 - 464.11.006.0	Gred 3	Vratilo 3	Welle 3	1
6	151273400 - 800.04.010.1	Zobnik stožčasti 19/4,4	Konusni zupčanik 19/4,4	Kegelrad 19/4,4	1
7	152213303 - 464.11.007.0	Zobnik stožčasti 19/4,4	Konusni zupčanik 19/4,4	Kegelrad 19/4,4	1
8	152213401 - 464.11.008.0	Zobnik stožčasti 28/4	Konusni zupčanik 28/4	Kegelrad 28/4	1
9	151037308 - 325.01.002.1	Zobnik stožčasti 17/4	Konusni zupčanik 17/4	Kegelrad 17/4	1
10	152213508 - 464.11.009.0	Verižnik 12,7/12	Lančanik 12,7/12	Kettenrad 12,7/12	1
11	152213616 - 464.11.010.1	Verižnik kpl. 12,7/36	Lančanik kpl. 12,7/36	Kettenrad 12,7/36	1
12	152216016 - 464.11.025.1	Verižnik 19,05/13	Lančanik 19,05/13	Kettenrad 19,05/13	1
13	152215702 - 464.11.022.0	Verižnik 12,7/18	Lančanik 12,7/18	Kettenrad 12,7/18	1
14	153687708 - 464.11.107.0	Pokrov 1	Poklopac 1	Deckel 1	1
15	153687807 - 464.11.108.0	Pokrov 2	Poklopac 2	Deckel 2	1
16	153687905 - 464.11.109.0	Pokrov 3	Poklopac 3	Deckel 3	1
17	153688008 - 464.11.110.0	Pokrov 4	Poklopac 4	Deckel 4	1
18	150086305 - JUS M.G3.601	Ležaj KR 6211 2RS	Ležaj kr 6211 2RS	Lager 6211 2RS	2
19	000244300 - JUS M.G3.601	Ležaj KR 6308 2RS	Ležaj kr 6308 2RS	Lager 6308 2RS	1
20	150165108 - JUS M.C3.601	Ležaj KR 6210	Ležaj KR 6210	Lager 6210	1
21	000243800 - JUS M.C3.601	Ležaj KR 6207	Ležaj KR 6207	Lager 6207	2
22	000243007 - JUS M.C3.601	Ležaj KR 6206	Ležaj KR 6206	Lager 6206	1
23	000255308 - JUS M.G3.601	Ležaj KR 6305	Ležaj KR 6305	Lager 6305	1
24	159801109 - DIN 3760	Tesnilec osno 40 x 56 x 8	Osovinska brtva 40 x 56 x 8	Wellendichtring 40 x 56 x 8	1
25	150032100 - DIN 3760	Tesnilec osno 35 x 50 x 10	Osovinska brtva 35 x 50 x 10	Wellendichtring 35 x 50 x 10	1
26	159106004 - DIN 3760	Tesnilec osno 30 x 45 x 7	Osovinska brtva 30 x 45 x 7	Wellendichtring 30 x 45 x 7	1
27	150095300 - DIN 3760	Tesnilec osno 25 x 37 x 7	Osovinska brtva 25 x 37 x 7	Wellendichtring 25 x 37 x 7	1
28	152219802 - 464.11.012.0	Tesnilo	Brtva	Dichtung	1
29	153698101 - 464.11.111.0	Podložka	Podloška	Scheibe	1
30	150086108 - DIN 909	Vijak zaprtja AM 18 x 1,5	Vijak za zatvaranje	Verschlußschraube	1
31	151203405 - 115.08.020.5	Vijak z luknjico	Vijak sa rupom	Schraube mit Bohrung	1
32	150353001 - JUS M.C2.060	Moznik A6 x 6 x 34	Klin A6 x 6 x 34	Hasfeder A6 x 6 x 34	1
33	000231109 - JUS M.C2.060	Moznik A10 x 8 x 45	Klin A10 x 8 x 45	Hasfeder A10 x 8 x 45	1
34	150035704 - JUS M.C2.060	Moznik A10 x 8 x 35	Klin A10 x 8 x 35	Passfeder A10 x 8 x 35	1
35	150033403 - JUS M.C2.060	Moznik A10 x 8 x 25	Klin A10 x 8 x 25	Passfeder A10 x 8 x 25	1
36	000256109 - JUS M.C2.060	Moznik A8 x 7 x 55	Klin A8 x 7 x 55	Passfeder A8 x 7 x 55	1
37	000256001 - JUS M.C2.060	Moznik A8 x 7 x 34	Klin A8 x 7 x 34	Passfeder A8 x 7 x 34	1
38	000255905 - JUS M.C2.401	Vijakočnik Z 50	Uskočnik Z 50	Sicherungsring Z 50	1
39	000237808 - JUS M.C2.401	Vijakočnik Z 40	Uskočnik Z 40	Sicherungsring Z 40	2
40	000257802 - JUS M.C2.401	Vijakočnik Z 35	Uskočnik Z 35	Sicherungsring Z 35	1
41	000237407 - JUS M.C2.401	Vijakočnik Z 25	Uskočnik Z 25	Sicherungsring Z 25	1
42	000237209 - JUS M.C2.401	Vijakočnik Z 24	Uskočnik Z 24	Sicherungsring Z 24	1
43	150009804 - JUS M.C1.821	Verige 2 x 12,7 x 7,75 x 8,51 x 43	Lanac 2 x 12,7 x 7,75 x 8,51 x 43	Kette 2 x 12,7 x 7,75 x 8,51 x 43	1
44	150009902 - JUS M.C1.821	Člen spojni A-2 x 12,7 x 7,75 x 8,51	Spojni članak A-2 x 12,7 x 7,75 x 8,51	Schlußglied A-2 x 12,7 x 7,75 x 8,51	1
45	000230608 - JUS M.C2.230	Zatič 6 x 45	Opružna čivija 6 x 45	Spannhülse 6 x 45	1
46	150044801 - DIN 1472	Zatič 8 x 20	Civija 8 x 20	Paßkerbstift 8 x 20	2
47	000210300 - JUS M.B1.053	Vijak M10 x 25 6.6 Zn	Vijak M10 x 25 6.6 Zn	Schraube M10 x 25 6.6 Zn	8
48	000207403 - JUS M.B1.053	Vijak M6 x 15 5.6 Zn	Vijak M6 x 15 5.6 Zn	Schraube M6 x 15 5.6 Zn	24
49	150059901 - JUS M.B1.053	Vijak M6 x 10 5.6 Zn	Vijak M6 x 10 5.6 Zn	Schraube M6 x 10 5.6 Zn	1
50	000252805 - JUS M.C4.500	Podložka A6 x 10 Cu	Podloška A6 x 10 Cu	Scheibe A6 x 10 Cu	1
51	000226405 - JUS M.B2.110	Podložka B10 Zn	Podloška B10 Zn	Scheibe B10 Zn	6
52	000226006 - JUS M.B2.110	Podložka B6 Zn	Podloška B6 Zn	Scheibe B6 Zn	24
53	000237201 - JUS M.C2.401	Vakočnik Z 22	Uskočnik Z 22	Sicherungsring Z 22	1

Slika G, Слика G, Bild G



Slika Bild Obr.	Kat. broj Teil-Nr.	Naziv dela	Назив дијела	Benennung	Količina Kom/Stück Stuck pro Maschine
1	1522162G2 - 464 11 015 0	Greb poprečna var	Vagonsko vratilo zav	Antriebswelle Schw	1
2	1522186G3 - 464 11 022 1	Greb var	Vratilo zav.	Welle Schw	1
3	1522186G9 - 464 11 028 0	Jermenica	Remenica	Flanschscheibe	1
4	1525170G5 - 464 11 030 1	Vencanik [illegible] 12,7/30/18	Umesnid lančanik 12,7/30/18	Zwischenkettenrad 12,7/30/18	1
5	1522178G7 - 464 11 033 1	Os	Osovina	Achse	1
7	1522186G1 - 464 11 042 1	Puža	Čaura	Buchse	1
8	1522181G1 - 464 11 050 0	Ohišje ležaja	Kućište ležaja	Lagergehäuse	2
10	1522180G0 - 464 11 054 0	Venčanik napenjalni 19,05/10 kpl	Zatezni lančanik 19,05/10 kpl	Kettenrad 19,05/10 kpl.	1
11	1533107G1 - 464 11 067 0	Nosilec 1 var	Nosač 1 zav	Träger 1 Schw	1
12	1521803G3 - 464 02 001 0	Venčanik 19,05/22	Lančanik 19,05/22	Kettenrad 19,05/22	1
13	1533113G7 - 464 11 100 1	Os var	Osovina zav.	Achse Schw	1
14	1511729219 - 113 05 042 1	Čelpast napenjalka	Zatezna čeljust	Spannbacke	3
15	1510211K2 - 215 83 011 6	Puža	Čaura	Büchse	3
16	15/6114905 - 463.08.055 0	Senik	Svornjak	Bolzen	-
17	1510119108 - 519.04.032 0	Podloška distančna 35,2/43 kpl	Odstojna podloška 35,2/43 kpl	Scheibe 35,2/43 kpl	1
18	1533141G - 464 11 104 1	Napenjalac	Zatezač	Spanner	1
19	1512772G6 - 600 04 007 0	Venčanik 19,05/14 var	Lančanik 19,05/14 var	Kettenrad 19,05/14 Schw	2
21	151179806 - 115.004	Rada ramen	Sever čaura	Simeringgehäuse	1
22	1571567G3 - 162.505	Podloška	Podloška	Scheibe	1
23	1510950G4 - 166.805	Podloška	Podloška	Scheibe	1
24	C0025410I - JUS M.B1.053	Vijak M8 x 25	Vijak M8 x 25	Schraube M8 x 25	1
25	0900211936 - JUS M.B1.052	Vijak M12 x 30 8.8	Vijak M12 x 30 8.8	Schraube M12 x 30 8.8	1
26	U0G212503 - JUS M.B1.053	Vijak M12 x 40 8.8	Vijak M12 x 40 8.8	Schraube M12 x 40 8.8	2
27	0900212008 - JUS M.B1.053	Vijak M12 x 35 8.8	Vijak M12 x 35 8.8	Schraube M12 x 35 8.8	4
29	0900211806 - JUS M.B1.021	Matica M14 8	Navrtka M14 8	Mutter M14 8	2
30	1501048G8 - JUS M.B1.601	Matica M12 8	Navrtka M12 8	Mutter M12 8	1
31	1502301G7 - JUS M.B1.604	Matica M22 8	Navrtka M22 8	Mutter M22 8	0
32	1500329G9 - JUS M.C1.101	Člen spojni A-2 x 19,05 x 11,68	Spojni članak A-2 x 19,05 x 11,68	Schlussglied A 2 x 19,05 x 11,68	7
33	1500773G8 - JUS M.C1.821	Člen spojni A-1 x 19,05 x 11,68	Spojni članak A-1 x 19,05 x 11,68	Schlussglied A 1 x 19,05 x 11,68	2
34	1503046G9 - JUS M.C1.821	Člen spojni A 1 x 12,7 x 7,75 x 8,51	Spojni članak A-1 x 12,7 x 7,75 x 8,51	Schlussglied A 1 x 12,7 x 7,75 x 8,51	1
35	1552291I0 - JUS M.C1.821	Člen spojni D-1 x 12,7 x 7,75 x 8,51	Spojni članak D-1 x 12,7 x 7,75 x 8,51	Schlussglied D-1 x 12,7 x 7,75 x 8,51	1
37	1501278G3 - JUS M.C1.821	Venga 2 x 19,05 x 11,68 x 13	Lanac 2 x 19,05 x 11,68 x 13	Kette 2 x 19,05 x 11,68 x 13	2
39	1501805G4 - JUS M.C1.821	Venga 1 x 19,05 x 11,68 x 63	Lanac 1 x 19,05 x 11,68 x 63	Kette 1 x 19,05 x 11,68 x 63	1
40	0002259G4 - JUS M.B2.001	Venga 1 x 12,7 x 7,75 x 8,51 x 73	Lanac 1 x 12,7 x 7,75 x 8,51 x 73	Kette 1 x 12,7 x 7,75 x 8,51 x 73	1
41	0002246G2 - JUS M.B2.011	Podloška A22	Podloška A22	Scheibe A22	5
42	U0J224402 - JUS M.B2.011	Podloška A14	Podloška A14	Scheibe A14	-
43	0002289G7 - JUS M.B2.110	Podloška A12	Podloška A12	Scheibe A12	31
44	0002285G5 - JUS M.B2.110	Podloška B14	Podloška B14	Scheibe B14	1
45	1503306G9 - JUS M.C2.850	Podloška B12	Podloška B12	Scheibe B12	12
		Masnik A 10 x 8 x 90	Klin A 10 x 8 x 90	Passfeder A 10 x 8 x 90	1
47	1503487G9 - JUS M.C2.400	Vskočnik 80	Uskočnik 80	Sicherungsring 80	1
48	0002236G0 - JUS M.C2.400	Vskočnik 62	Uskočnik 62	Sicherungsring 62	2
49	0002237G2 - JUS M.C2.401	Vskočnik 35	Uskočnik 35	Sicherungsring 35	1
50	C0023742I - JUS M.C2.401	Vskočnik 25	Uskočnik 25	Sicherungsring 25	1
51	0002237I23 - JUS M.C2.401	Vskočnik 20	Uskočnik 20	Sicherungsring 20	1
52	1501654G4 - JUS M.C3.501	Ležaj 6307 2 RS	Ležaj 6307 2 RS	Lager 6307 2 RS	1
53	1501008G2 - JUS M.C3.601	Ležaj 6207 2 RS	Ležaj 6207 2 RS	Lager 6207 2 RS	1
54	0100248G9 - JUS M.C4.650	Matica CM 8 x 1	Navrtka CM 8 x 1	Schlussmutter CM 8 x 1	2
55	0002209G5 - JUS M.B2.501	Matica M8 8 Zn	Navrtka M8 8 Zn	Mutter M8 8 Zn	1
56	0002506G4 - DIN 985	Matica M12 5 Zn	Navrtka M12 5 Zn	Mutter M12 5 Zn	1
57	1503302G0 - DIN 6136	Člen spojni E 12A-1	Spojni članak E 12A-1	Schlussglied E 12A-1	1
58	1502874G6 - DIN 6136	Venga 12-A x 47	Lanac 12-A x 47	Kette 12-A x 47	1
59	0002297G7 - JUS M.B2.110	Podloška B8 Zn	Podloška B8 Zn	Scheibe B8 Zn	1
60	1503581G4 - 464 11 049 1	Puža	Čaura	Buchse	1
61	1500255G0 - JUS M.B1.221	Vijak M8 x 10	Vijak M8 x 10	Schraube M8 x 10	3
62	0002233G4 - JUS M.B1.031	Vijak M12 x 45	Vijak M12 x 45	Schraube M12 x 45	4
63	0002225G1 - JUS M.B1.014	Matica M12	Navrtka M12	Mutter M12	4
64	1500363G4 - JUS M.B2.060	Masnik A8 x 6 x 32	Klin A8 x 6 x 32	Passfeder A8 x 6 x 32	1

Slika H Слико H Bild H



Številka na sliki / Broj na slici / Bild-Nr	Katalog. številka / Kataloški broj / Teil-Nr	Naziv dela	Naziv dela	Benennung	Kulič. št. / Komada / Stück pic / Mašina
1	152[illegible]408 - 464.02.021.0	Ohišje reduktorja	Kućište reduktora	Getriebegehäuse	1
2	152[illegible]603 - 464.02.322.0	Gred	Vratilo	Welle	1
3	151430801 - 461.04.052.0	Stožčasti zobnik II 28/4	Konusni zupčanik II 28/4	Kegelrad II 28/4	2
4	151430909 - 461.04.056.1	Stožčasti zobnik II 20/4	Konusni zupčanik II 20/4	Kegelrad II 20/4	2
5	151431017 - 461.04.057.1	Stožčasti zobnik I 28/4	Konusni zupčanik I 28/4	Kegelrad I 28/4	2
6	151431105 - 461.04.054.0	Stožčasto kolo IV 14/4	Konusni zupčanik IV 14/4	Kegelrad IV 14/4	2
7	151431213 - 461.04.055.1	Puše var	Čaura zav.	Büchse Schw.	2
8	151431311 - 461.04.059.1	Verižni 38,1/8	Lančanik 38,1/8	Kettenrad 38,1/8	2
9	151431516 - 461.04.058.1	Sornik	Svornjak	Bolzen	2
10	151102731 - 464.04.048.0	Pokrov	Poklopac	Deckel	1
11	151431712 - 461.04.140.1	Cev distančna III	Odstojna cev III	Distanzrohr III	2
12	152[illegible]106 - 464.02.076.0	Puša	Čaura	Büchse	1
13	151431908 - 461.04.060.0	Tesnilo	Zaptivač	Dichtung	1
14	151019908 - 510.04.032.0	Podložka	Podložka	Scheibe	5
15	151012805 - 455.05.013.0	Obroč distančn	Distancioni prsten	Distanzring	2
16	151463008 - 461.00.026.1	Obroč	Prsten	Ring	1
17	000207306 - JUS M.B1.053	Vijak M6 x 15 5.6	Vijak M6 x 15 5.6	Schraube M6 x 15 5.6	6
18	150026108 - DIN 909	Vijak M16 x 1,5 5.6	Vijak M16 x 1,5 5.6	Schraube M16 x 1,5 5.6	1
19	000211906 - JUS M.B1.053	Vijak M12 x 30 8.8	Vijak M12 x 30 8.8	Schraube M12 x 30 8.8	4
20	000221508 - JUS M.B2.110	Podložka B6	Podložka B6	Scheibe B6	6
21	000226505 - JUS M.B2.110	Podložka B12	Podložka B12	Scheibe B12	12
22	000242703 - JUS M.C3.601	Leža 6205 2Z	Ležaj 6205 2Z	Lager 6205 2Z	4
23	000243600 - JUS M.C3.601	Leža 6207	Ležaj 6207	Lager 6207	4
24	150346907 - JUS M.C3.601	Leža 6010	Ležaj 6010	Lager 6010	2
25	151012905 - 455.05.013.0	Obroč distančni 3	Distancioni prsten 3	Distanzring 3	2
26	000236004 - JUS M.C2.400	Vskočnik 52	Uskočnik 52	Sicherungsring 52	2
27	000233505 - JUS M.C2.400	Vskočnik 72	Uskočnik 72	Sicherungsring 72	2
28	150125801 - NTN	Ležaj UELF 207	Ležaj UELF 207	Lager UELF 207	2
29	000212503 - JUS M.B.1.053	Vijak M12 x 40 8.8 Zn	Vijak M12 x 40 8.8 Zn	Schraube M12 x 40 8.8 Zn	2
30	000237602 - JUS M.C2.401	Vskočnik 35	Uskočnik 35	Sicherungsring 35	2
31	000255805 - JUS M.C2.401	Vskočnik 50	Uskočnik 50	Sicherungsring 50	2
32	152183008 - 464.02.061.0	Verižnik 19,05/21 var	Lančanik 19,05/21 zav.	Kettenrad 19,05/21 Schw.	1
33	150047102	Tesnilo cevno 35 x 72 x 12	Brtvilo cijevno 35 x 72 x 12	Wellendichtring 35 x 72 x 12	2
34	150047005 -	Tesnilo cevno 50 x 80 x 10	Brtvilo cijevno 50 x 80 x 10	Wellendichtring 50 x 80 x 10	2
35	000237504 - JUS M.C2.060	Vskočnik 30	Uskočnik 30	Sicherungsring 30	4
36	000230501 - JUS M.C2.060	Moznik A 6 x 7 x 25	Klin A 6 x 7 x 25	Passfeder A 6 x 7 x 25	1
37	000230601 - JUS M.C2.060	Moznik A 10 x 8 x 40	Klin A 10 x 8 x 40	Passfeder A 10 x 8 x 40	2
38	000231109 - JUS M.C2.060	Moznik A 10 x 8 x 45	Klin A 10 x 8 x 45	Passfeder A 10 x 8 x 45	2
39	150046701 - JUS M.B1.611	Matica M20 x 1,5	Navrtka M20 x 1,5	Mutter M20 x 1,5	2
40	000234703 - JUS M.C2.230	Zatič prožni 8 x 70	Opružna čivija 8 x 70	Spannhülse 8 x 70	2
41	000235506 - JUS M.C2.230	Zatič prožni 13 x 70	Opružna čivija 13 x 70	Spannhülse 13 x 70	2

